Мотор-редукторы из нержавеющей стали

Технические характеристики

По вопросам продаж и поддержки обращайтесь:

Алматы (727)345-47-04
Ангарск (3955)60-70-56
Архангельск (8182)63-90-72
Астрахань (8512)99-46-04
Барнаул (3852)73-04-60
Белгород (4722)40-23-64
Благовещенск (4162)22-76-07
Брянск (4832)59-03-52
Владивосток (423)249-28-31
Владикавказ (8672)28-90-48
Владимир (4922)49-43-18
Волгоград (844)278-03-48
Вологда (8172)26-41-59
Воронеж (473)204-51-73
Екатеринбург (343)384-55-89
Иваново (4932)77-34-06
Ижевск (3412)26-03-58
Иркутск (395)279-98-46
Казань (843)206-01-48
Калининград (4012)72-03-81
Калуга (4842)92-23-67
Кемерово (3842)65-04-62
Киров (8332)68-02-04
Коломна (4966)23-41-49
Кострома (4942)77-07-48
Краснодар (861)203-40-90
Красноярск (391)204-63-61
Курск (4712)77-13-04
Курган (3522)50-90-47
Липецк (4742)52-20-81
Магнитогорск (3519)55-03-13
Москва (495)268-04-70
Мурманск (8152)59-64-93
Набережные Челны (8552)20-53-41
Нижний Новгород (831)429-08-12
Новокузнецк (3843)20-46-81
Ноябрьск (3496)41-32-12
Новосибирск (383)227-86-73
Омск (3812)21-46-40
Орел (4862)44-53-42
Оренбург (3532)37-68-04
Пенза (8412)22-31-16
Петрозаводск (8142)55-98-37
Псков (8112)59-10-37
Пермь (342)205-81-47
Ростов-на-Дону (863)308-18-15
Рязань (4912)46-61-64
Самара (846)206-03-16
Санкт-Петербург (812)309-46-40
Саратов (845)249-38-78
Севастополь (8692)22-31-93
Саранск (8342)22-96-24
Симферополь (3652)67-13-56
Смоленск (4812)29-41-54
Сочи (862)225-72-31
Ставрополь (8652)20-65-13
Сургут (3462)77-98-35
Сыктывкар (8212)25-95-17
Тамбов (4752)50-40-97
Тверь (4822)63-31-35
Тольятти (8482)63-91-07
Томск (3822)98-41-53
Тула (4872)33-79-87
Тюмень (3452)66-21-18
Ульяновск (8422)24-23-59
Улан-Удэ (3012)59-97-51
Уфа (347)229-48-12
Хабаровск (4212)92-98-04
Чебоксары (8352)28-53-07
Челябинск (351)202-03-61
Череповец (8202)49-02-64
Чита (3022)38-34-83
Якутск (4112)23-90-97
Ярославль (4852)69-52-93

Россия +7(495)268-04-70
Казахстан +(727)345-47-04
Беларусь +(375)257-127-884
Узбекистан +998(71)205-18-59
Киргизия +996(312)96-26-47

эл.почта: iom@nt-rt.ru || сайт: https://inno.nt-rt.ru/

Мотор-редукторы из нержавеющей стали

ОДНОСТУПЕНЧАТЫЕ ЦИЛИНДРИЧЕСКИЕ

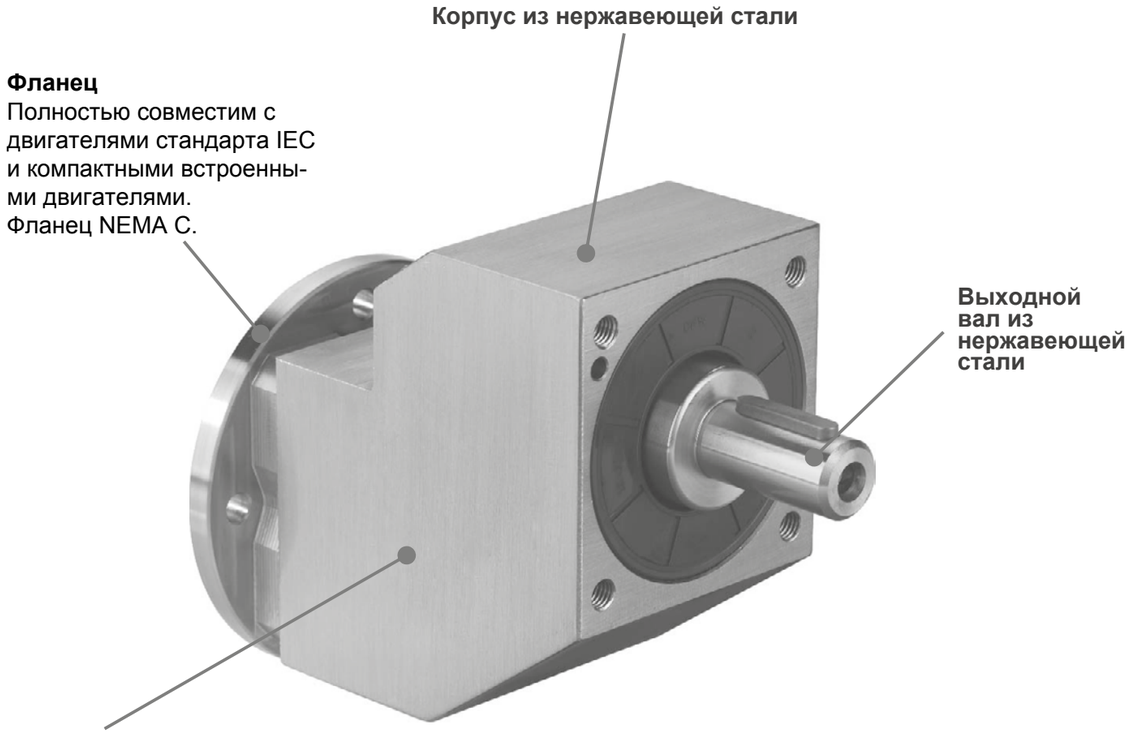

Редуктор с закаленными шлифованными зубьями шестерен

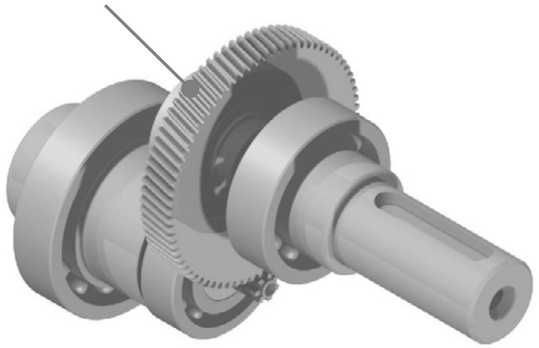

Смазаны синтетическим маслом с рабочим диапазоном -25° до +80°C на весь срок эксплуатации

Идеальны для первой передачи с червячными редукторами

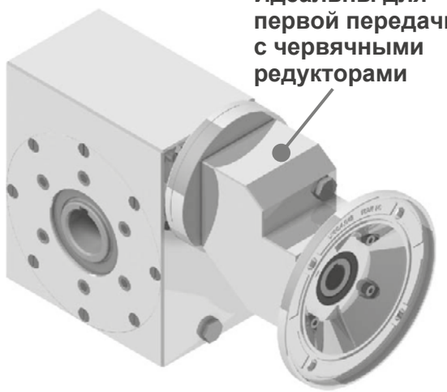

Технические данные на странице...

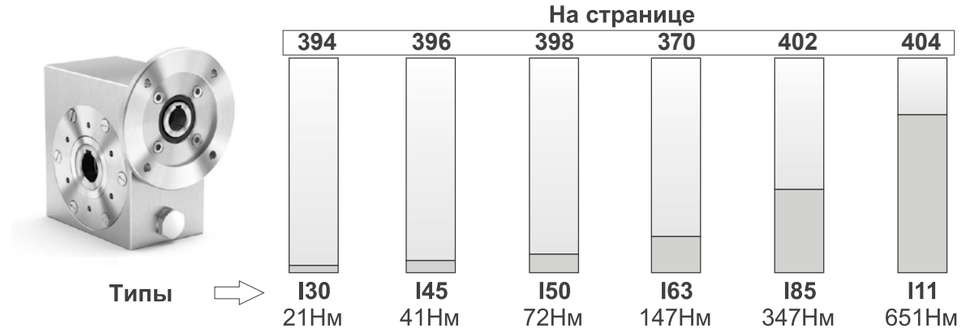

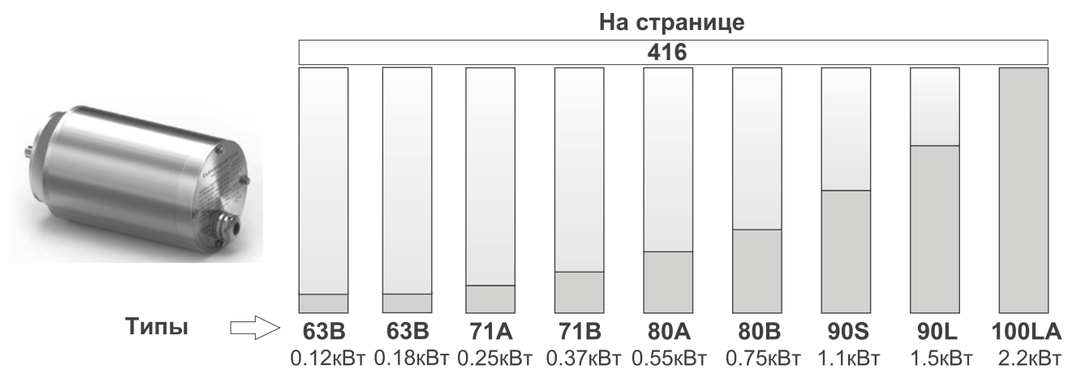

9

Информация для заказа

Тип	Размер	Установка	Передаточное число	Ступица	Выходной вал	Размер двигателя
P	**I45**	**UN**	**10**	**I**	**S**	**Q**

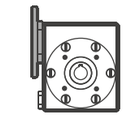

P

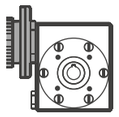

M

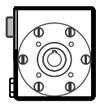

B

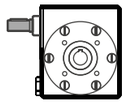

R

I30
I45
I50
I63
I85
I11

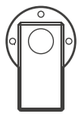

UN

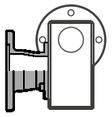

FL

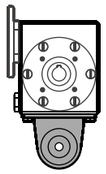

BR

реактивная штанга полностью из нержавеющей стали

См. таблицу технических характеристик

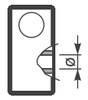

I

СТАНДАРТ

I30 ⇨ ø14
I45 ⇨ ø18
I50 ⇨ ø25
I63 ⇨ ø25
I85 ⇨ ø35
I11 ⇨ ø42

Z

ДЮЙМ

I45 ⇨ ø0.750”
I50 ⇨ ø1.000”
I63 ⇨ ø1.125”
I85 ⇨ ø1.500”
I11 ⇨ ø2.000”

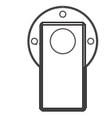

Ø

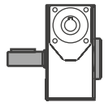

S

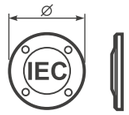

I30	**-O** 56B14 (ø80)	**-P** 63B14 (ø90)	**-W** 56C (ø6.5”)
I45	**-P** 63B14 (ø90)	**-Q** 71B14 (ø105)	**-W** 56C (ø6.5”)
I50	**-P** 63B14 (ø90)	**-Q** 71B14 (ø105)	**-R** 80B14 (ø120)
	-W 56C (ø6.5”)		
I63	**-Q** 71B14 (ø105)	**-R** 80B14 (ø120)	**-T** 90B14 (ø140)
	-W 56C (ø6.5”)	**-X** 143/5TC (ø6.5”)	
I85	**-D** 80B5 (ø200)	**-E** 90B5 (ø200)	**-U** 100-112B14 (ø160)
	-W 56C (ø6.5”)	**-X** 143/5TC (ø6.5”)	**-Y** 182/4TC (ø8.88”)
I11	**-D** 80B5 (ø200)	**-E** 90B5 (ø200)	**-U** 100-112B14 (ø160)
	-X 143/5TC (ø6.5”)	**-Y** 182/4TC (ø8.88”)	**AA** 213/5TC (ø8.88”)

-M
Без моторного фланца

-0
Тип R

На заказ

A	**Защитные крышки** **ЗАКРЫТЫЙ ТИП**	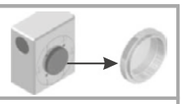
B	**Защитные крышки** **ОТКРЫТЫЙ ТИП**	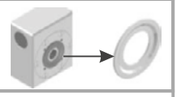
D	**Входные фланцы Nema**	

9

На заказ возможна поставка продукции, соответствующей требованиям ATEX

Информация для заказа

Тип	Размер	Установка	Передаточное число	Выходной вал	Выходной фланец	Размер двигателя	Монтажное положение
P	**411I**	**-F**	**1.57**	**C**	**4**	**-Q**	**B3**

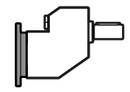

P

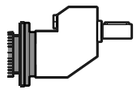

M

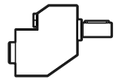

B

411I

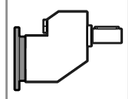

-N

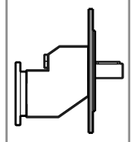

-F

См. таблицу технических характеристик

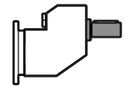

➡ **СТАНДАРТ**

411I	
C	➡ **ø19**

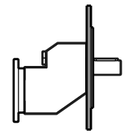

N Выходной фланец

411I	
4	➡ **ø200**

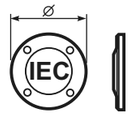

411I	
-Q	71B14 (ø105)
-R	80B14 (ø120)
-T	90B14 (ø140)

Без моторного фланца

411I	
-1	⇨ ø14 (71B5)
-2	⇨ ø19 (80B5)
-3	⇨ ø24 (90B5)

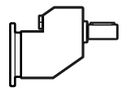

B3

СТАНДАРТ

B6

B7

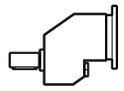

B8

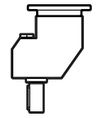

V5

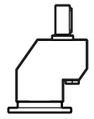

V6

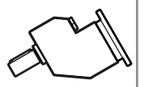

V8

9

На заказ возможна поставка продукции, соответствующей требованиям ATEX

Сервис-фактор

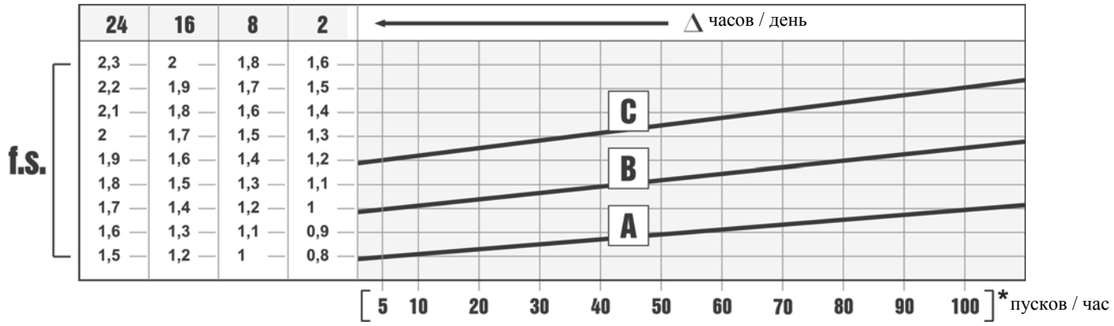

Сервис-фактор (f.s.) зависит от условий эксплуатации червячного редуктора.

Параметры, которые необходимо учитывать для точного расчета сервис-фактора:
- тип нагрузки рабочего оборудования: A - B - C
- продолжительность рабочего времени: часов/день (Δ)
- частоту пусков: пусков/час (*)

НАГРУЗКА:
A - безударная fa ≤ 0.3
B - средняя fa ≤ 3
C - ударная fa ≤ 10

fa = Je/Jm
Je (кгм^2) момент сниженной инерции внешней нагрузки на выходном валу

Jm (кгм^2) момент инерции двигателя

A - Шнеки для подачи легких материалов, вентиляторы, сборочные линии, ленточные конвейеры для легких материалов, малые смесители, подъемники, очистители, заполнители, системы управления.

B- Намоточные механизмы, механизмы подачи деревообрабатывающих станков, грузовые лифты, балансиры, резьбонарезные станки, средние смесители, ленточные конвейеры для тяжелых материалов, лебедки, раздвижные дверцы, скребки для удобрений, упаковочные машины, смесители бетона, крановые механизмы, фрезы, гибочные машины, шестеренчатые насосы.

C - Смесители для тяжелых материалов, ножницы, прессы, центрифуги, суппорты, лебедки и подъемники для тяжелых материалов, токарно-шлифовальные станки, камнедробилки, ковшовые элеваторы, сверлильные станки, молотковые дробилки, кулачковые прессы, гибочные машины, поворотные столы, очистные барабаны, вибраторы, измельчители.

Выбор редуктора

B Скорость на выходном валу

Номинальная мощность

Размер редуктора

Мощность двигателя

A Номинальный крутящий момент

Код фланца

Динамический КПД

Входная скорость

I45 41Нм

Характеристики - Из нержавеющей стали
ЧЕРВЯЧНЫЕ РЕДУКТОРЫ

▪ БЫСТРЫЙ ВЫБОР

Входная скорость (n_1) = 1400 мин$^{-1}$

Скорость на выходном валу n_2 [мин$^{-1}$]	Передаточное число i	Мощность двигателя P_{1M} [кВт]	Крутящий момент на выходе M_{2M} [Нм]	Сервисный фактор f.s.	Номинал. мощность P_{1R} [кВт]	Номинал. крутящий момент M_{2R} [Нм]	Возможные моторные фланцы B5: B 63	Возможные моторные фланцы B5: C 71	Возможные моторные фланцы B14: O 56	Возможные моторные фланцы B14: P 63	Возможные моторные фланцы B14: Q 71	Динамический КПД RD	Модуль зубчатого зацепления Mn	Код передаточного числа
200	**7**	0,37	14	2,2	**0,80**	**30**	**B**		B-C	**B**-C		80	2,2	01
140	**10**	0,37	20	1,5	**0,57**	**30**	**B**		B-C	**B**-C		79	2,2	02
100	**14**	0,37	27	1,1	**0,41**	**30**	**B**		B-C	**B**-C		77	2,4	03

C Передаточное число

Передаваемый крутящий момент

Сервис-фактор

Номинальный модуль зубчатого зацепления

Примечания

fs				
Тип нагрузки и количество пусков в час			Количество рабочих часов в день	
			<2 ч	**2 - 8 ч**	**8 - 16 ч**
Непрерывная или прерывистая нагрузка и количество пусков в час	**≤ 10**	Равномерная	0,9	1	1,25
		Средняя	1	1,25	1,5
		Высокая	1,25	1,5	1,75
Прерывистая нагрузка и количество пусков в час	**> 10**	Равномерная	1,25	1,5	1,75
		Средняя	1,5	1,75	2
		Высокая	1,75	2	2,25

D	Возможные моторные фланцы
B)	Монтаж с проставкой
C)	Положение отверстий моторного фланца/положение клеммной коробки
B)	Возможен монтаж без проставки

A	Выберите необходимый крутящий момент (в соответствии с сервис-фактором)
B	Выберите скорость на выходном валу
C	В строке, в которой указан мотор-редуктор, также указано передаточное число
D	Выберите возможный моторный фланец (на заказ)

Выбор редуктора

B Скорость на выходном валу

Номинальная мощность

Размер редуктора

Мощность двигателя

A Номинальный крутящий момент

Код фланца

Входная скорость

411I 38Нм

Характеристики - Из нержавеющей стали
ОДНОСТУПЕНЧАТЫЕ ЦИЛИНДРИЧЕСКИЕ РЕДУКТОРЫ

▪ БЫСТРЫЙ ВЫБОР

Входная скорость (n_1) = 1400 мин$^{-1}$

Скорость на выходном валу n_2 [мин$^{-1}$]	Передаточное число i	Мощность двигателя P_{1M} [кВт]	Крутящий момент на выходе M_{2M} [Нм]	Сервисный фактор f.s.	Номинал. мощность P_{1R} [кВт]	Номинал. крутящий момент M_{2R} [Нм]	Возможные моторные фланцы B5				Возможные моторные фланцы B14 Q 71	R 80	T 90		Выходной вал ø	Код передаточного числа
							-	-	-	-						
							-	-	-	-						
892	**1.57**	1.5	15.7	1.3	**1.90**	**20**					C	C		2844	стандарт ø19	01
493	**2.84**	1.5	28.4	1.2	**1.84**	**35**					C	C		1954		02
426	**3.29**	1.5	32.9	1.2	**1.73**	**38**					C	C		1756		03
362	**3.87**	1.5	38.7	1.0	**1.54**	**40**					C	C		1558		04

C Передаточное число

Передаваемый крутящий момент

Сервис-фактор

fs				
Тип нагрузки и количество пусков в час		Количество рабочих часов в день		
		<2 ч	2 - 8 ч	8 - 16 ч
Непрерывная или прерывистая нагрузка и количество пусков в час ≤ 10	Равномерная	0,9	1	1,25
	Средняя	1	1,25	1,5
	Высокая	1,25	1,5	1,75
Прерывистая нагрузка и количество пусков в час > 10	Равномерная	1,25	1,5	1,75
	Средняя	1,5	1,75	2
	Высокая	1,75	2	2,25

D	Возможные моторные фланцы
B)	Монтаж с проставкой
C)	Положение отверстий моторного фланца/положение клеммной коробки
B)	Возможен монтаж без проставки

A	Выберите необходимый крутящий момент (в соответствии с сервис-фактором)
B	Выберите скорость на выходном валу
C	В строке, в которой указан мотор-редуктор, также указано передаточное число
D	Выберите возможный моторный фланец (на заказ)

Выбор мотор-редукторов

P_1=0,06 кВт n_1=1400 мин$^{-1}$

n_2 (мин$^{-1}$)	M_2 (Н·м)	i	fs	Mn (Н·м)	Редуктор	Габарит двигателя
200	2,5	**7**	6,9	17	**I30**	56-A4
140	3,4	**10**	5	17	**I30**	56-A4
93,3	4,8	**15**	3,9	19	**I30**	56-A4
70	6,2	**20**	3,1	19	**I30**	56-A4
46,7	8,2	**30**	2,6	21	**I30**	56-A4
35	10	**40**	2	20	**I30**	56-A4
23	13,4	**61**	1,5	20	**I30**	56-A4
17,5	16,9	**80**	0,9	16	**I30**	56-A4

P_1=0,09 кВт n_1=1400 мин$^{-1}$

280	2,7	**5**	6,2	17	**I30**	56-B4
200	3,8	**7**	4,5	17	**I30**	56-B4
140	5,2	**10**	3,3	17	**I30**	56-B4
93,3	7,3	**15**	2,6	19	**I30**	56-B4
70	9,4	**20**	2	19	**I30**	56-B4
46,7	12,5	**30**	1,7	21	**I30**	56-B4
35	15,3	**40**	1,3	20	**I30**	56-B4
23	20,4	**61**	1	20	**I30**	56-B4

P_1=0,12 кВт n_1=1400 мин$^{-1}$

280	3,4	**5**	4,9	17	**I30**	63-A4
200	4,7	**7**	3,6	17	**I30**	63-A4
200	4,7	**7**	6,4	30	**I45**	63-A4
140	6,6	**10**	2,6	17	**I30**	63-A4
140	6,6	**10**	4,5	30	**I45**	63-A4
100	9,1	**14**	3,3	30	**I45**	63-A4
100	9,3	**14**	7,3	68	**I50**	63-A4
93,3	9,2	**15**	2,1	19	**I30**	63-A4
77,8	11,3	**18**	5,5	62	**I50**	63-A4
70	11,8	**20**	1,6	19	**I30**	63-A4
66,7	11,8	**21**	3,5	41	**I45**	63-A4
53,8	15,1	**26**	4,4	66	**I50**	63-A4
50	15,3	**28**	2,7	41	**I45**	63-A4
46,7	15,6	**30**	1,3	21	**I30**	63-A4
46,7	17,6	**30**	4,1	72	**I50**	63-A4
38,9	20,9	**36**	3,5	72	**I50**	63-A4
37,8	19,6	**37**	2,1	41	**I45**	63-A4
35	19,2	**40**	1	20	**I30**	63-A4
32,6	23,8	**43**	2,9	68	**I50**	63-A4
30,4	22,8	**46**	1,8	41	**I45**	63-A4
23,3	28,2	**60**	1,5	41	**I45**	63-A4
23,3	29,2	**60**	2,1	62	**I50**	63-A4
23	25,6	**61**	0,8	20	**I30**	63-A4
20,6	32,6	**68**	1,8	58	**I50**	63-A4
20	31,8	**70**	0,9	30	**I45**	63-A4
17,5	36,3	**80**	1,6	57	**I50**	63-A4
14	42	**100**	1,2	51	**I50**	63-A4

P_1=0,18 кВт n_1=1400 мин$^{-1}$

n_2 (мин$^{-1}$)	M_2 (Н·м)	i	fs	Mn (Н·м)	Редуктор	Габарит двигателя
280	5,3	**5**	3,2	17	**I30**	63-B4
200	7,3	**7**	2,3	17	**I30**	63-B4
200	7,3	**7**	4,1	30	**I45**	63-B4
200	7,5	**7**	7,6	57	**I50**	63-B4
140	10,1	**10**	1,7	17	**I30**	63-B4
140	10,3	**10**	2,9	30	**I45**	63-B4
140	10,4	**10**	6	62	**I50**	63-B4
100	14	**14**	2,1	30	**I45**	63-B4
100	14,4	**14**	4,7	68	**I50**	63-B4
93,3	14,2	**15**	1,3	19	**I30**	63-B4
77,8	17,6	**18**	3,5	62	**I50**	63-B4
70	18,2	**20**	1	19	**I30**	63-B4
66,7	18,3	**21**	2,2	41	**I45**	63-B4
53,8	23,3	**26**	2,8	66	**I50**	63-B4
50	23,7	**28**	1,7	41	**I45**	63-B4
46,7	24,2	**30**	0,9	21	**I30**	63-B4
46,7	27,3	**30**	2,6	72	**I50**	63-B4
38,9	32,3	**36**	2,2	72	**I50**	63-B4
37,8	30,3	**37**	1,4	41	**I45**	63-B4
32,6	36,9	**43**	1,8	68	**I50**	63-B4
30,4	35,3	**46**	1,2	41	**I45**	63-B4
23,3	43,7	**60**	0,9	41	**I45**	63-B4
23,3	45,2	**60**	1,4	62	**I50**	63-B4
20,6	50,4	**68**	1,2	58	**I50**	63-B4
17,5	56,2	**80**	1	57	**I50**	63-B4
14	65	**100**	0,8	51	**I50**	63-B4

P_1=0,25 кВт n_1=1400 мин$^{-1}$

200	9,5	**7**	3,2	30	**I45**	71-A4
200	9,8	**7**	5,8	57	**I50**	71-A4
140	13,4	**10**	2,2	30	**I45**	71-A4
140	13,6	**10**	4,6	62	**I50**	71-A4
100	18,3	**14**	1,6	30	**I45**	71-A4
100	18,8	**14**	3,6	68	**I50**	71-A4
93,3	20,1	**15**	6,9	138	**I63**	71-A4
77,8	23	**18**	2,7	62	**I50**	71-A4
73,7	25,2	**19**	5,5	138	**I63**	71-A4
66,7	23,9	**21**	1,7	41	**I45**	71-A4
58,3	30,6	**24**	4,6	142	**I63**	71-A4
53,8	30,5	**26**	2,2	66	**I50**	71-A4
50	30,9	**28**	1,3	41	**I45**	71-A4
46,7	35,7	**30**	2	72	**I50**	71-A4
46,7	37,7	**30**	3,9	146	**I63**	71-A4
38,9	42,2	**36**	1,7	72	**I50**	71-A4
38,9	41,6	**36**	3,5	147	**I63**	71-A4
37,8	39,6	**37**	1	41	**I45**	71-A4
32,6	48,2	**43**	1,4	68	**I50**	71-A4
31,1	50,5	**45**	2,7	135	**I63**	71-A4
30,4	46,1	**46**	0,9	41	**I45**	71-A4

Выбор мотор-редукторов

P_1=0,25 кВт n_1=1400 мин$^{-1}$						
n_2 (мин$^{-1}$)	M_2 (Н·м)	i	fs	Mn (Н·м)	Редуктор	Габарит двигателя
23,3	59,2	**60**	1	62	**I50**	71-A4
20,9	68,3	**67**	1,8	124	**I63**	71-A4
20,6	65,9	**68**	0,9	58	**I50**	71-A4
17,5	73,4	**80**	0,8	57	**I50**	71-A4
17,5	77,5	**80**	1,5	119	**I63**	71-A4
14,9	83,1	**94**	1,4	119	**I63**	71-A4

P_1=0,37 кВт n_1=1400 мин$^{-1}$						
200	14,1	**7**	2,1	30	**I45**	71-B4
200	14,5	**7**	3,9	57	**I50**	71-B4
140	19,9	**10**	1,5	30	**I45**	71-B4
140	20,2	**10**	3,1	62	**I50**	71-B4
140	20,4	**10**	6,6	134	**I63**	71-B4
100	27,2	**14**	1,1	30	**I45**	71-B4
100	27,9	**14**	2,4	68	**I50**	71-B4
93,3	29,9	**15**	4,6	138	**I63**	71-B4
77,8	34	**18**	1,8	62	**I50**	71-B4
73,7	37,3	**19**	3,7	138	**I63**	71-B4
66,7	35,5	**21**	1,2	41	**I45**	71-B4
58,3	45,4	**24**	3,1	142	**I63**	71-B4
53,8	45,2	**26**	1,5	66	**I50**	71-B4
50	45,9	**28**	0,9	41	**I45**	71-B4
46,7	52,9	**30**	1,4	72	**I50**	71-B4
46,7	55,9	**30**	2,6	146	**I63**	71-B4
38,9	62,6	**36**	1,2	72	**I50**	71-B4
38,9	61,7	**36**	2,4	147	**I63**	71-B4
32,6	71,5	**43**	1	68	**I50**	71-B4
31,1	74,8	**45**	1,8	135	**I63**	71-B4
20,9	101,3	**67**	1,2	124	**I63**	71-B4
17,5	114,9	**80**	1	119	**I63**	71-B4
14,9	123,2	**94**	1	119	**I63**	71-B4

P_1=0,55 кВт n_1=1400 мин$^{-1}$						
200	21,6	**7**	2,6	57	**I50**	80-A4
200	21,9	**7**	5,7	125	**I63**	80-A4
140	30,2	**10**	2,1	62	**I50**	80-A4
140	30,5	**10**	4,4	134	**I63**	80-A4
100	41,7	**14**	1,6	68	**I50**	80-A4
100	41,2	**14**	7,4	305	**I85**	80-A4
93,3	44,7	**15**	3,1	138	**I63**	80-A4
77,8	50,9	**18**	1,2	62	**I50**	80-A4
73,7	55,9	**19**	2,5	138	**I63**	80-A4
70	59,6	**20**	4,9	294	**I85**	80-A4
63,6	64,7	**22**	4,5	294	**I85**	80-A4
60,9	69,4	**23**	7,4	515	**I11**	80-A4
58,3	67,9	**24**	2,1	142	**I63**	80-A4
53,8	67,6	**26**	1	66	**I50**	80-A4
50	79,2	**28**	4,4	347	**I85**	80-A4

P_1=0,55 кВт n_1=1400 мин$^{-1}$						
n_2 (мин$^{-1}$)	M_2 (Н·м)	i	fs	Mn (Н·м)	Редуктор	Габарит двигателя
46,7	86	**30**	7,6	651	**I11**	80-A4
46,7	79,2	**30**	0,9	72	**I50**	80-A4
46,7	83,7	**30**	1,7	146	**I63**	80-A4
38,9	92,3	**36**	1,6	147	**I63**	80-A4
36,8	107,4	**38**	6	641	**I11**	80-A4
36,8	101,7	**38**	3,3	336	**I85**	80-A4
31,1	123,8	**45**	4,8	599	**I11**	80-A4
31,1	112	**45**	1,2	135	**I63**	80-A4
30,4	117,9	**46**	2,8	326	**I85**	80-A4
26,9	129,4	**52**	2,2	289	**I85**	80-A4
26,4	139,9	**53**	4,4	620	**I11**	80-A4
21,9	166,5	**64**	3,2	536	**I11**	80-A4
20,9	151,6	**67**	0,8	124	**I63**	80-A4
20,9	164,2	**67**	1,8	289	**I85**	80-A4
18,9	161,8	**74**	1,7	268	**I85**	80-A4
16,7	205,8	**84**	2,4	494	**I11**	80-A4
14,6	191,8	**96**	1,3	242	**I85**	80-A4
14,1	223,9	**99**	2,2	483	**I11**	80-A4

P_1=0,75 кВт n_1=1400 мин$^{-1}$						
200	29,3	**7**	1,9	57	**I50**	80-B4
200	29,7	**7**	4,2	125	**I63**	80-B4
140	40,9	**10**	1,5	62	**I50**	80-B4
140	41,4	**10**	3,2	134	**I63**	80-B4
140	40,9	**10**	6,9	284	**I85**	80-B4
100	56,5	**14**	1,2	68	**I50**	80-B4
100	55,8	**14**	5,5	305	**I85**	80-B4
93,3	60,6	**15**	2,3	138	**I63**	80-B4
87,5	67	**16**	8	536	**I11**	80-B4
77,8	69	**18**	0,9	62	**I50**	80-B4
73,7	75,7	**19**	1,8	138	**I63**	80-B4
70	83,8	**20**	6,5	546	**I11**	80-B4
70	80,7	**20**	3,6	294	**I85**	80-B4
63,6	87,7	**22**	3,4	294	**I85**	80-B4
60,9	94	**23**	5,5	515	**I11**	80-B4
58,3	92	**24**	1,5	142	**I63**	80-B4
50	107,3	**28**	3,2	347	**I85**	80-B4
46,7	116,5	**30**	5,6	651	**I11**	80-B4
46,7	113,4	**30**	1,3	146	**I63**	80-B4
38,9	125,1	**36**	1,2	147	**I63**	80-B4
36,8	145,6	**38**	4,4	641	**I11**	80-B4
36,8	137,9	**38**	2,4	336	**I85**	80-B4
31,1	167,9	**45**	3,6	599	**I11**	80-B4
31,1	151,8	**45**	0,9	135	**I63**	80-B4
30,4	159,8	**46**	2	326	**I85**	80-B4
26,9	175,4	**52**	1,6	289	**I85**	80-B4
26,4	189,6	**53**	3,3	620	**I11**	80-B4
21,9	225,7	**64**	2,4	536	**I11**	80-B4
20,9	222,5	**67**	1,3	289	**I85**	80-B4

9

Выбор мотор-редукторов

P_1=0,75 кВт n_1=1400 мин$^{-1}$						
n_2 (мин$^{-1}$)	M_2 (Н·м)	i	fs	Mn (Н·м)	Редуктор	Габарит двигателя
18,9	219,3	**74**	1,2	268	**I85**	80-B4
16,7	279	**84**	1,8	494	**I11**	80-B4
14,6	260	**96**	0,9	242	**I85**	80-B4
14,1	303,5	**99**	1,6	483	**I11**	80-B4

P_1=1,1 кВт n_1=1400 мин$^{-1}$						
200	43,3	**7**	2,9	125	**I63**	90-S4
200	45,9	**7**	5,6	257	**I85**	90-S4
140	60,3	**10**	2,2	134	**I63**	90-S4
140	59,6	**10**	4,8	284	**I85**	90-S4
100	81,4	**14**	3,7	305	**I85**	90-S4
93,3	88,3	**15**	1,6	138	**I63**	90-S4
87,5	97,7	**16**	5,5	536	**I11**	90-S4
73,7	110,4	**19**	1,2	138	**I63**	90-S4
70	122,2	**20**	4,5	546	**I11**	90-S4
70	117,7	**20**	2,5	294	**I85**	90-S4
63,6	127,8	**22**	2,3	294	**I85**	90-S4
60,9	137,1	**23**	3,8	515	**I11**	90-S4
58,3	134,1	**24**	1,1	142	**I63**	90-S4
50	156,5	**28**	2,2	347	**I85**	90-S4
46,7	169,9	**30**	3,8	651	**I11**	90-S4
46,7	165,4	**30**	0,9	146	**I63**	90-S4
38,9	182,4	**36**	0,8	147	**I63**	90-S4
36,8	212,3	**38**	3	641	**I11**	90-S4
36,8	201	**38**	1,7	336	**I85**	90-S4
31,1	244,7	**45**	2,4	599	**I11**	90-S4
30,4	233	**46**	1,4	326	**I85**	90-S4
26,9	255,7	**52**	1,1	289	**I85**	90-S4
26,4	276,4	**53**	2,2	620	**I11**	90-S4
21,9	329	**64**	1,6	536	**I11**	90-S4
20,9	324,4	**67**	0,9	289	**I85**	90-S4
18,9	319,8	**74**	0,8	268	**I85**	90-S4
16,7	406,8	**84**	1,2	494	**I11**	90-S4
14,1	442,5	**99**	1,1	483	**I11**	90-S4

P_1=1,5 кВт n_1=1400 мин$^{-1}$						
200	62,8	**7**	7,7	483	**I11**	90-LA4
200	59,3	**7**	2,1	125	**I63**	90-LA4
200	62,8	**7**	4,1	257	**I85**	90-LA4
140	87,7	**10**	6	525	**I11**	90-LA4
140	82,6	**10**	1,6	134	**I63**	90-LA4
140	81,6	**10**	3,5	284	**I85**	90-LA4
100	111,4	**14**	2,7	305	**I85**	90-LA4
93,3	120,9	**15**	1,1	138	**I63**	90-LA4
87,5	133,8	**16**	4	536	**I11**	90-LA4
73,7	151,2	**19**	0,9	138	**I63**	90-LA4
70	167,3	**20**	3,3	546	**I11**	90-LA4
70	161,2	**20**	1,8	294	**I85**	90-LA4

P_1=1,5 кВт n_1=1400 мин$^{-1}$						
n_2 (мин$^{-1}$)	M_2 (Н·м)	i	fs	Mn (Н·м)	Редуктор	Габарит двигателя
63,6	175	**22**	1,7	294	**I85**	90-LA4
60,9	187,7	**23**	2,7	515	**I11**	90-LA4
58,3	183,6	**24**	0,8	142	**I63**	90-LA4
50	214,2	**28**	1,6	347	**I85**	90-LA4
46,7	232,6	**30**	2,8	651	**I11**	90-LA4
36,8	290,7	**38**	2,2	641	**I11**	90-LA4
36,8	275,2	**38**	1,2	336	**I85**	90-LA4
31,1	335,1	**45**	1,8	599	**I11**	90-LA4
30,4	319,1	**46**	1	326	**I85**	90-LA4
26,9	350,1	**52**	0,8	289	**I85**	90-LA4
26,4	378,4	**53**	1,6	620	**I11**	90-LA4
21,9	450,4	**64**	1,2	536	**I11**	90-LA4
16,7	556,9	**84**	0,9	494	**I11**	90-LA4
14,1	605,9	**99**	0,8	483	**I11**	90-LA4

P_1=1,8 кВт n_1=1400 мин$^{-1}$						
200	77,6	**7**	6,2	483	**I11**	90-LB4
200	73,2	**7**	1,7	125	**I63**	90-LB4
200	77,6	**7**	3,3	257	**I85**	90-LB4
140	108,4	**10**	4,8	525	**I11**	90-LB4
140	102,1	**10**	1,3	134	**I63**	90-LB4
140	100,8	**10**	2,8	284	**I85**	90-LB4
100	137,6	**14**	2,2	305	**I85**	90-LB4
93,3	149,3	**15**	0,9	138	**I63**	90-LB4
87,5	165,3	**16**	3,2	536	**I11**	90-LB4
70	206,6	**20**	2,6	546	**I11**	90-LB4
70	199,1	**20**	1,5	294	**I85**	90-LB4
63,6	216,2	**22**	1,4	294	**I85**	90-LB4
60,9	231,8	**23**	2,2	515	**I11**	90-LB4
50	264,6	**28**	1,3	347	**I85**	90-LB4
46,7	287,3	**30**	2,3	651	**I11**	90-LB4
36,8	359,1	**38**	1,8	641	**I11**	90-LB4
36,8	339,9	**38**	1	336	**I85**	90-LB4
31,1	413,9	**45**	1,4	599	**I11**	90-LB4
30,4	394,1	**46**	0,8	326	**I85**	90-LB4
26,4	467,5	**53**	1,3	620	**I11**	90-LB4
21,9	556,4	**64**	1	536	**I11**	90-LB4

P_1=2,2 кВт n_1=1400 мин$^{-1}$						
200	91,2	**7**	5,3	483	**I11**	100-LA4
200	91,2	**7**	2,8	257	**I85**	100-LA4
140	127,3	**10**	4,1	525	**I11**	100-LA4
140	118,4	**10**	2,4	284	**I85**	100-LA4
100	161,6	**14**	1,9	305	**I85**	100-LA4
87,5	194,2	**16**	2,8	536	**I11**	100-LA4
70	242,7	**20**	2,2	546	**I11**	100-LA4
70	233,8	**20**	1,3	294	**I85**	100-LA4
63,6	254	**22**	1,2	294	**I85**	100-LA4

9

Выбор мотор-редукторов

P_1=2,2 кВт n_1=1400 мин$^{-1}$						
n_2 (мин$^{-1}$)	M_2 (Н·м)	i	fs	Mn (Н·м)	Редуктор	Габарит двигателя
60,9	272,3	**23**	1,9	515	**I11**	100-LA4
50	310,8	**28**	1,1	347	**I85**	100-LA4
46,7	337,4	**30**	1,9	651	**I11**	100-LA4
36,8	421,8	**38**	1,5	641	**I11**	100-LA4
31,1	486,2	**45**	1,2	599	**I11**	100-LA4
26,4	549,1	**53**	1,1	620	**I11**	100-LA4

P_1=3,0 кВт n_1=1400 мин$^{-1}$						
200	123,8	**7**	3,9	483	**I11**	100-LB4
200	123,8	**7**	2,1	257	**I85**	100-LB4
140	172,9	**10**	3	525	**I11**	100-LB4
140	160,8	**10**	1,8	284	**I85**	100-LB4
100	219,5	**14**	1,4	305	**I85**	100-LB4
87,5	263,7	**16**	2	536	**I11**	100-LB4
70	329,6	**20**	1,7	546	**I11**	100-LB4
70	317,6	**20**	0,9	294	**I85**	100-LB4
63,6	344,9	**22**	0,9	294	**I85**	100-LB4
60,9	369,8	**23**	1,4	515	**I11**	100-LB4
50	422,1	**28**	0,8	347	**I85**	100-LB4
46,7	458,3	**30**	1,4	651	**I11**	100-LB4
36,8	572,9	**38**	1,1	641	**I11**	100-LB4
31,1	660,3	**45**	0,9	599	**I11**	100-LB4
26,4	745,7	**53**	0,8	620	**I11**	100-LB4

P_1=4,0 кВт n_1=1400 мин$^{-1}$						
200	164,5	**7**	2,9	483	**I11**	112-M4
200	164,5	**7**	1,6	257	**I85**	112-M4
140	229,6	**10**	2,3	525	**I11**	112-M4
140	213,6	**10**	1,3	284	**I85**	112-M4
100	291,6	**14**	1	305	**I85**	112-M4
87,5	350,3	**16**	1,5	536	**I11**	112-M4
70	437,9	**20**	1,2	546	**I11**	112-M4
60,9	491,3	**23**	1	515	**I11**	112-M4
46,7	608,8	**30**	1,1	651	**I11**	112-M4
36,8	761	**38**	0,8	641	**I11**	112-M4

Выбор мотор-редукторов

P_1=0,25 кВт n_1=1400 мин$^{-1}$						
n_2 (мин$^{-1}$)	M_2 (Н·м)	i	fs	Mn (Н·м)	Редуктор	Габарит двигателя
890,9	2,6	**1,57**	7,6	20	**411I**	71-A4
492,6	4,7	**2,84**	7,4	35	**411I**	71-A4
425	5,5	**3,29**	6,9	38	**411I**	71-A4
362,1	6,4	**3,87**	6,2	40	**411I**	71-A4
303,3	7,7	**4,62**	6,1	47	**411I**	71-A4
222,2	10,5	**6,3**	4,4	46	**411I**	71-A4
170,3	13,7	**8,22**	2,8	38	**411I**	71-A4
128,9	18,1	**10,86**	1,5	28	**411I**	71-A4

P_1=0,37 кВт n_1=1400 мин$^{-1}$						
890,9	3,9	**1,57**	5,2	20	**411I**	71-B4
492,6	7	**2,84**	5	35	**411I**	71-B4
425	8,1	**3,29**	4,7	38	**411I**	71-B4
362,1	9,5	**3,87**	4,2	40	**411I**	71-B4
303,3	11,4	**4,62**	4,1	47	**411I**	71-B4
222,2	15,6	**6,3**	3	46	**411I**	71-B4
170,3	20,3	**8,22**	1,9	38	**411I**	71-B4
128,9	26,8	**10,86**	1	28	**411I**	71-B4

P_1=0,55 кВт n_1=1400 мин$^{-1}$						
890,9	5,8	**1,57**	3,4	20	**411I**	80-A4
492,6	10,5	**2,84**	3,3	35	**411I**	80-A4
425	12,2	**3,29**	3,1	38	**411I**	80-A4
362,1	14,3	**3,87**	2,8	40	**411I**	80-A4
303,3	17,1	**4,62**	2,8	47	**411I**	80-A4
222,2	23,3	**6,3**	2	46	**411I**	80-A4
170,3	30,4	**8,22**	1,3	38	**411I**	80-A4

P_1=0,75 кВт n_1=1400 мин$^{-1}$						
890,9	7,9	**1,57**	2,5	20	**411I**	80-B4
492,6	14,2	**2,84**	2,5	35	**411I**	80-B4
425	16,5	**3,29**	2,3	38	**411I**	80-B4
362,1	19,4	**3,87**	2,1	40	**411I**	80-B4
303,3	23,1	**4,62**	2	47	**411I**	80-B4
222,2	31,5	**6,3**	1,5	46	**411I**	80-B4

P_1=0,75 кВт n_1=1400 мин$^{-1}$						
n_2 (мин$^{-1}$)	M_2 (Н·м)	i	fs	Mn (Н·м)	Редуктор	Габарит двигателя
170,3	41,2	**8,22**	0,9	38	**411I**	80-B4

P_1=1,1 кВт n_1=1400 мин$^{-1}$						
890,9	11,5	**1,57**	1,7	20	**411I**	90-S4
492,6	20,8	**2,84**	1,7	35	**411I**	90-S4
425	24,1	**3,29**	1,6	38	**411I**	90-S4
362,1	28,2	**3,87**	1,4	40	**411I**	90-S4
303,3	33,7	**4,62**	1,4	47	**411I**	90-S4
222,2	46	**6,3**	1	46	**411I**	90-S4

P_1=1,5 кВт n_1=1400 мин$^{-1}$						
890,9	15,7	**1,57**	1,3	20	**411I**	90-LA4
492,6	28,4	**2,84**	1,2	35	**411I**	90-LA4
425	32,9	**3,29**	1,2	38	**411I**	90-LA4
362,1	38,7	**3,87**	1	40	**411I**	90-LA4
303,3	46,1	**4,62**	1	47	**411I**	90-LA4

P_1=1,8 кВт n_1=1400 мин$^{-1}$						
890,9	19,4	**1,57**	1	20	**411I**	90-LB4
492,6	35,1	**2,84**	1	35	**411I**	90-LB4
425	40,7	**3,29**	0,9	38	**411I**	90-LB4
362,1	47,7	**3,87**	0,8	40	**411I**	90-LB4
303,3	57	**4,62**	0,8	47	**411I**	90-LB4

▪ БЫСТРЫЙ ВЫБОР

Входная скорость (n_1) = 1400 мин$^{-1}$

Скорость на выходном валу n_2 [мин$^{-1}$]	Передаточное число i	Мощность двигателя P_{1M} [кВт]	Крутящий момент на выходе M_{2M} [Нм]	Сервис-фактор f.s.	Номинал. мощность P_{1R} [кВт]	Номинал. крутящий момент M_{2R} [Нм]	Моторные фланцы B5 не доступны		Возможные моторные фланцы B14		Динамический КПД RD	Модуль зубчатого зацепления Mn [мм]	Код передаточного числа
							-	-	O	P			
							-	-	56	63			
280	**5**	0,18	5	3,3	**0,60**	**17**			B-C		82	1,26	01
200	**7**	0,18	7	2,4	**0,44**	**17**			B-C		80	1,44	02
140	**10**	0,18	10	1,8	**0,32**	**17**			B-C		78	1,44	03
93	**15**	0,18	13	1,4	**0,25**	**19**			B-C		73	1,44	04
70	**20**	0,18	17	1,1	**0,20**	**19**			B-C		70	1,09	05
47	**30**	0,12	15	1,4	**0,17**	**21**			B-C		62	1,44	06
35	**40**	0,12	19	1,1	**0,13**	**20**			B-C		57	1,09	07
23	**61**	0,09	19	1,1	**0,10**	**20**			B-C		50	0,72	08
17,5	**80**	0,09	16	1,0	**0,06**	**16**			B-C		48	0,56	09

Возможные моторные фланцы

B) В комплект поставки входит проставка

B) По заказу возможен комплект без проставки

C) Положение отверстий моторного фланца

Редукторы **I30** поставляются с залитым синтетическим маслом, обеспечивающим смазку на весь период эксплуатации редуктора. Информацию о положении монтажа V5-V6 вы сможете получить, обратившись в компанию.

Тип синтетического масла и рекомендованное количество приведены в таблице 1.

Возможные радиальные и осевые нагрузки редуктора приведены в таблице 2.

СМАЗКА I30 Количество масла 0,10 л

AGIP Telium VSF 320	**SHELL** Omala S4 WE 320

табл. 1

РАДИАЛЬНЫЕ И ОСЕВЫЕ НАГРУЗКИ

Выходной вал

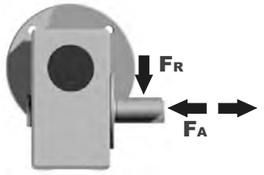

n_2 [мин$^{-1}$]	FA [N]	FR [N]
200	120	600
150	140	700
100	160	800
75	180	900
50	200	1000
25	250	1250
15	280	1400

Входной вал

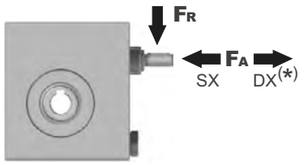

n_1 [мин$^{-1}$]	FA [N]	FR [N]
1400	20	100

***Большие осевые нагрузки по направлению DX запрещены.**

табл. 2

Вес редуктора **2,5 кг**

PI30UN... Базовое исполнение

М. фланцы	Артикул	øF	A
56B14	KI30.4.046	80	61,5
63B14	KI30.4.045	90	62,5

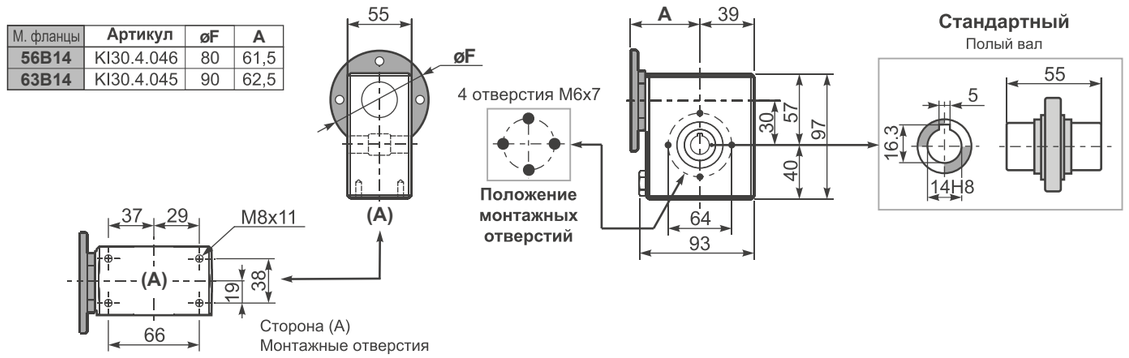

BI30UN... Модульная база

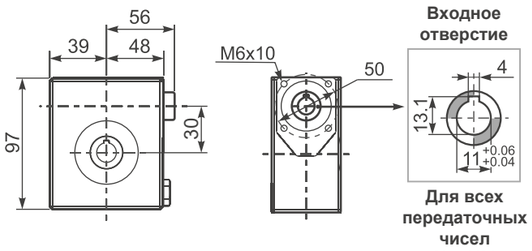

PI30FL... Выходной фланец

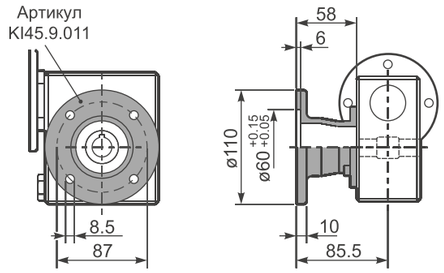

RI30UN... Входной вал

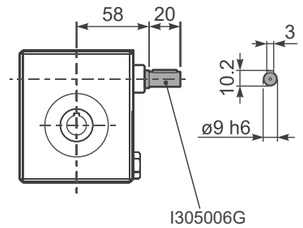

PI30BR... Реактивная штанга

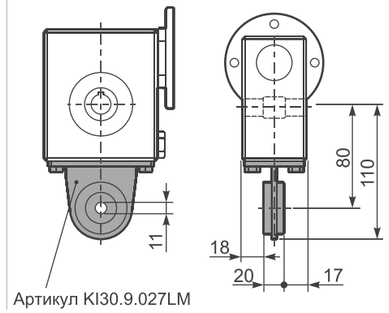

PI30.....S... Односторонний выходной вал

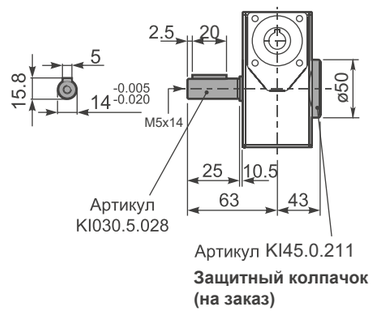

▪ БЫСТРЫЙ ВЫБОР

Входная скорость (n_1) = 1400 мин$^{-1}$

Скорость на выходном валу n_2 [мин$^{-1}$]	Передаточное число i	Мощность двигателя P_{1M} [кВт]	Крутящий момент на выходе M_{2M} [Нм]	Сервис-фактор f.s.	Номинал. мощность P_{1R} [кВт]	Номинал. крутящий момент M_{2R} [Нм]	Моторные фланцы B5 не доступны		Возможные моторные фланцы B14 P 63	Q 71	Динамический КПД RD	Модуль зубчатого зацепления Mn [мм]	Код передаточного числа
							-	-					
							-	-					
200	**7**	0,37	14	2,2	0,80	30			**B**-C		80	2,2	01
140	**10**	0,37	20	1,5	0,57	30			**B**-C		79	2,2	02
100	**14**	0,37	27	1,1	0,41	30			**B**-C		77	2,4	03
67	**21**	0,37	36	1,2	0,43	41			**B**-C		67	1,6	04
50	**28**	0,25	31	1,3	0,33	41			**B**-C		65	2,5	05
38	**37**	0,25	40	1,0	0,26	41			**B**-C		63	1,8	06
30	**46**	0,25	46	0,9	0,22	41			**B**-C		59	1,5	07
23	**60**	0,18	41	1,0	0,18	41			**B**-C		56	1,2	08
20	**70**	0,12	31	1,0	0,12	30			**B**-C		54	1,0	09
13,7	**102**	0,09	31	1,0	0,09	29			**B**-C		49	0,72	10

Возможные моторные фланцы — B) В комплект поставки входит проставка — **B**) По заказу возможен комплект без проставки — C) Положение отверстий моторного фланца

Редукторы **I45** поставляются с залитым синтетическим маслом, обеспечивающим смазку на весь срок эксплуатации редуктора. Информацию о положении монтажа V5-V6 вы сможете получить, обратившись в компанию.

Тип синтетического масла и рекомендованное количество приведены в таблице 1.

Возможные радиальные и осевые нагрузки редуктора приведены в таблице 2.

СМАЗКА I45 Количество масла 0,24 л

AGIP Telium VSF 320	**SHELL** Omala S4 WE 320

табл. 1

РАДИАЛЬНЫЕ И ОСЕВЫЕ НАГРУЗКИ

Выходной вал

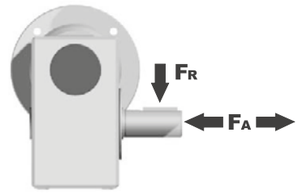

n_2 [мин$^{-1}$]	FA [N]	FR [N]
200	180	900
150	200	1000
100	220	1100
75	240	1200
50	260	1400
25	300	1800
15	400	2000

Входной вал

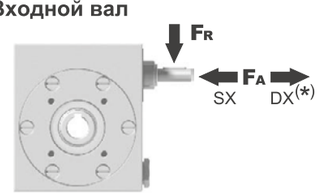

n_1 [мин$^{-1}$]	FA [N]	FR [N]
1400	42	210

***Большие осевые нагрузки по направлению DX запрещены.**

табл. 2

Вес редуктора **5,0 кг**

PI45**UN**... Базовое исполнение

М. фланцы	Артикул	øF	A
63B14	KI50.4.047	90	73.5
71B14	KI50.4.045	105	71

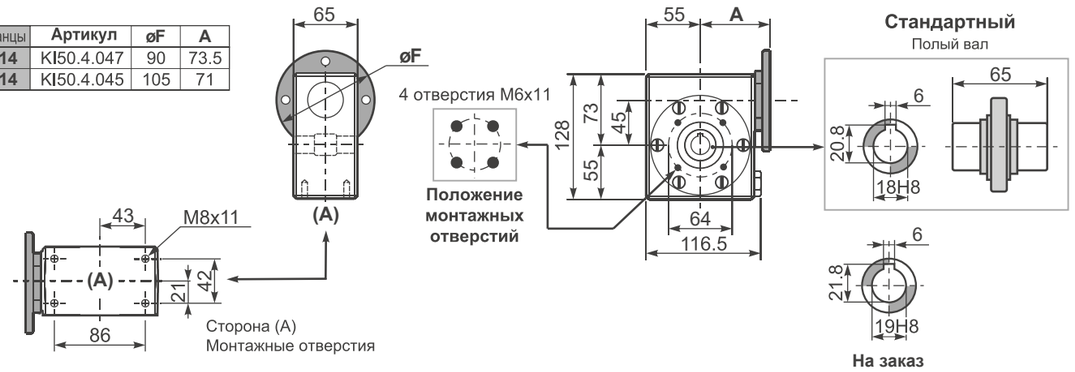

BI45UN... Модульная база

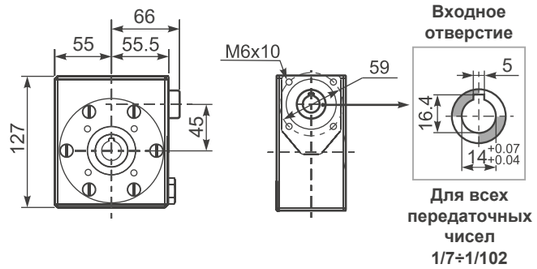

PI45**FL**... Выходной фланец

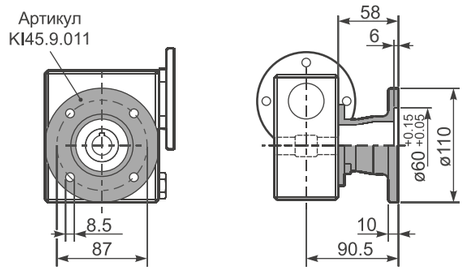

RI45UN... Входной вал

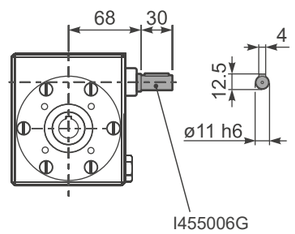

PI45**BR**... Реактивная штанга

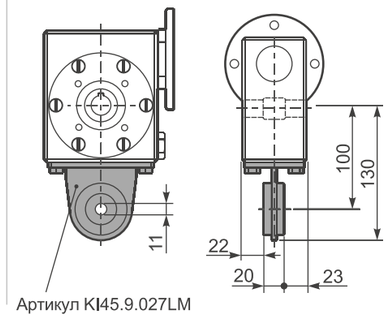

PI45.....**S**... Односторонний выходной вал

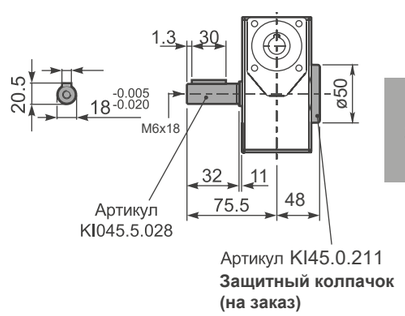

▪ БЫСТРЫЙ ВЫБОР

Входная скорость (n_1) = 1400 мин$^{-1}$

Скорость на выходном валу n_2 [мин$^{-1}$]	Передаточное число i	Мощность двигателя P_{1M} [кВт]	Крутящий момент на выходе M_{2M} [Нм]	Сервис-фактор f.s.	Номинал. мощность P_{1R} [кВт]	Номинал. крутящий момент M_{2R} [Нм]	Моторные фланцы B5 не доступны		Возможные моторные фланцы B14 P 63	Q 71	R 80	Динамический КПД RD	Модуль зубчатого зацепления Mn [мм]	Код передаточного числа
							-	-						
							-	-						
200	**7**	0.75	29	1.9	**1.5**	**57**			B-C	**B**		82	2.5	01
140	**10**	0.75	41	1.5	**1.1**	**62**			B-C	**B**		80	2.4	02
100	**14**	0.75	57	1.2	**0.90**	**68**			B-C	**B**		79	2.6	03
78	**18**	0.55	51	1.2	**0.67**	**62**			B-C	**B**		75	2.0	04
54	**26**	0.55	67	1.0	**0.54**	**66**			B-C	**B**		69	2.7	05
47	**30**	0.55	79	0.9	**0.50**	**72**			B-C	**B**		70	2.5	12
39	**36**	0.37	63	1.2	**0.43**	**72**			B-C			69	2.1	06
33	**43**	0.37	72	1.0	**0.35**	**68**			B-C			66	1.8	07
28	**50**	0.25	53	1.2	**0.31**	**66**			B-C			62	1.5	13
23	**60**	0.25	59	1.0	**0.26**	**62**			B-C			58	1.3	08
21	**68**	0.25	66	0.9	**0.22**	**58**			B-C			57	1.2	09
17.5	**80**	0.18	53	1.1	**0.19**	**57**			B-C			54	1.0	10
14	**100**	0.12	41	1.3	**0.15**	**51**			B-C			50	0.8	11

Возможные моторные фланцы

B) В комплект поставки входит проставка

B) По заказу возможен комплект без проставки

C) Положение отверстий моторного фланца

Редукторы **I50** поставляются с залитым синтетическим маслом, обеспечивающим смазку на весь период эксплуатации редуктора. Информацию о положении монтажа V5-V6 вы сможете получить, обратившись в компанию.

Тип синтетического масла и рекомендованное количество приведены в таблице 1.

Возможные радиальные и осевые нагрузки редуктора приведены в таблице 2.

СМАЗКА I50 Количество масла 0,38 л

AGIP Telium VSF 320	**SHELL** Omala S4 WE 320

табл. 1

РАДИАЛЬНЫЕ И ОСЕВЫЕ НАГРУЗКИ

Выходной вал

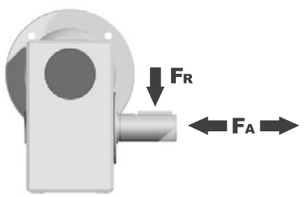

n_2 [мин$^{-1}$]	FA [N]	FR [N]
200	240	1200
150	280	1400
100	300	1500
75	340	1700
50	380	1900
25	480	2500
15	560	2800

Входной вал

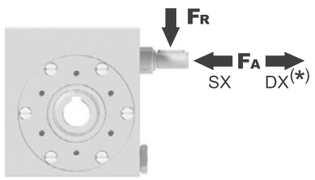

n_1 [мин$^{-1}$]	FA [N]	FR [N]
1400	76	380

***Большие осевые нагрузки по направлению DX запрещены.**

табл. 2

Вес редуктора 7,3 кг

PI50UN... Базовое исполнение

М. фланцы	Артикул	øF	A
63B14	KI50.4.047	90	78
71B14	KI50.4.045	105	78
80B14	KI50.4.046	120	76

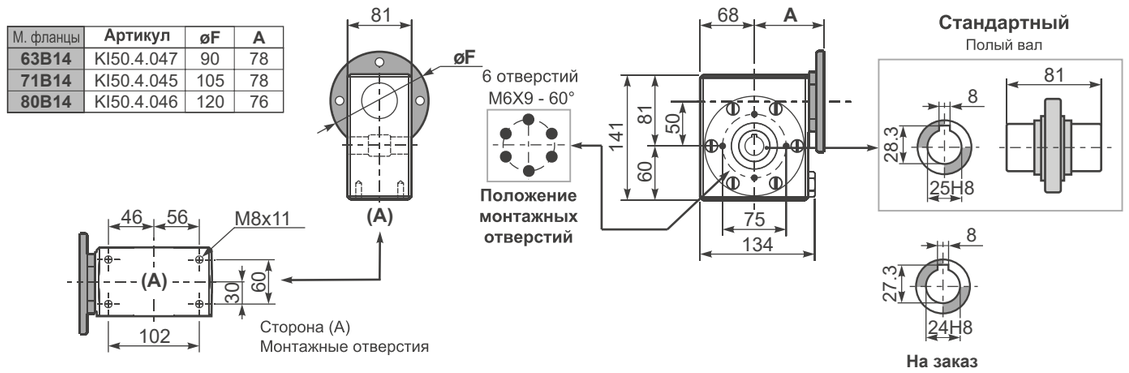

BI50UN... Модульная база

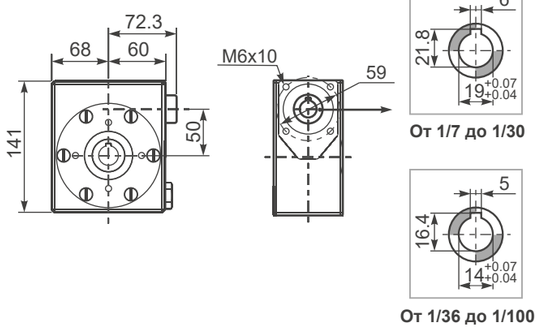

PI50FL... Выходной фланец

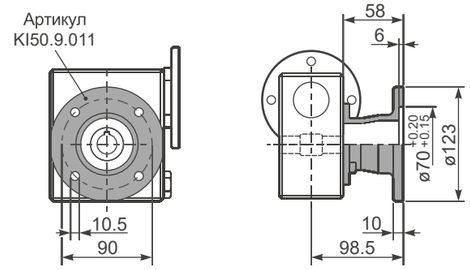

RI50UN... Входной вал

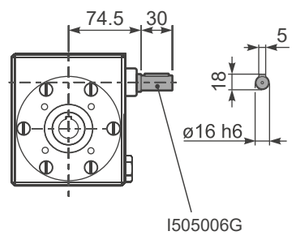

PI50BR... Реактивная штанга

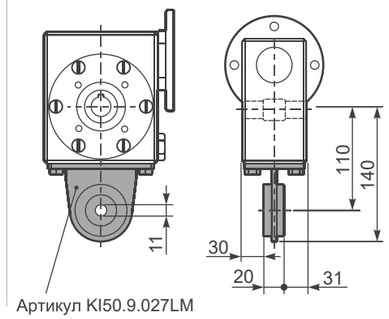

PI50. ...S... Односторонний выходной вал

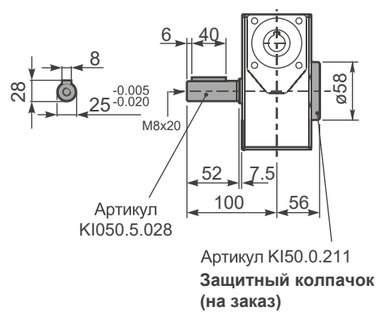

▪ БЫСТРЫЙ ВЫБОР

Входная скорость (n_1) = 1400 мин$^{-1}$

Скорость на выходном валу n_2 [мин$^{-1}$]	Передаточное число i	Мощность двигателя P_{1M} [кВт]	Крутящий момент на выходе M_{2M} [Нм]	Сервис-фактор f.s.	Номинал. мощность P_{1R} [кВт]	Номинал. крутящий момент M_{2R} [Нм]	Моторные фланцы B5 не доступны		Возможные моторные фланцы B14			Динамический КПД RD	Модуль зубчатого зацепления Mn [мм]	Код передаточного числа
							-	-	Q	R	T			
							-	-	71	80	90			
200	**7**	1.8	71	1.8	**3.2**	**125**			B-C	B-C		83	3.1	01
140	**10**	1.8	99	1.4	**2.4**	**134**			B-C	B-C		81	3.1	02
93	**15**	1.5	121	1.1	**1.7**	**138**			B-C	B-C		79	3.1	03
74	**19**	1.1	111	1.2	**1.4**	**138**			B-C	B-C		78	2.6	04
58	**24**	1.1	135	1.0	**1.2**	**142**			B-C	B-C		75	2.0	05
47	**30**	1.1	167	0.9	**0.96**	**146**			B-C	B-C		74	3.2	06
39	**36**	0.75	125	1.2	**0.88**	**147**			B-C	B-C		68	2.7	07
35	**40**	0.75	135	1.0	**0.67**	**140**			B-C	B-C		66	2.5	13
31	**45**	0.55	111	1.2	**0.67**	**135**			B-C	C		66	2.1	08
23	**60**	0.55	140	0.9	**0.51**	**130**			B-C	C		62	1.6	12
21	**67**	0.55	151	0.8	**0.45**	**124**			B-C	C		60	1.5	09
17.5	**80**	0.37	115	1.0	**0.38**	**119**			B-C	C		57	1.3	10
14.9	**94**	0.37	123	1.0	**0.36**	**119**			B-C	C		52	1.1	11

Возможные моторные фланцы

B) В комплект поставки входит проставка

B) По заказу возможен комплект без проставки

C) Положение отверстий моторного фланца

Редукторы **I63** поставляются с залитым синтетическим маслом, обеспечивающим смазку на весь период эксплуатации редуктора. Информацию о положении монтажа V5-V6 вы сможете получить, обратившись в компанию.

Тип синтетического масла и рекомендованное количество приведены в таблице 1.

Возможные радиальные и осевые нагрузки редуктора приведены в таблице 2.

Стандартный	На заказ				
		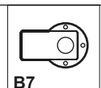	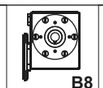	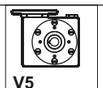	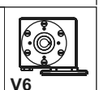
B3	B6	B7	B8	V5	V6
0,60 Л	0,60 Л	0,82 Л	0,60 Л	0,60 Л	0,60 Л
AGIP Telium VSF 320			**SHELL** Omala S4 WE 320		

табл. 1

РАДИАЛЬНЫЕ И ОСЕВЫЕ НАГРУЗКИ

Выходной вал

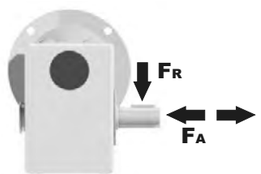

n_2	FA	FR
200	360	1800
150	400	2000
100	460	2300
75	500	2500
50	600	3000
25	700	3800
15	800	4000

Входной вал

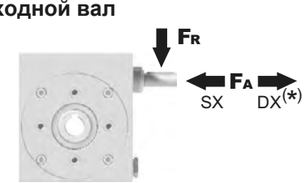

n_1 [мин$^{-1}$]	FA [N]	FR [N]
1400	90	450

***Большие осевые нагрузки по направлению DX запрещены.**

табл. 2

Вес редуктора 14,6 кг

PI63UN... Базовое исполнение

М. фланцы	Артикул	øF	A
71B14	KI63.4.047	105	97
80B14	KI63.4.046	120	98
90B14	KI63.4.041	140	99

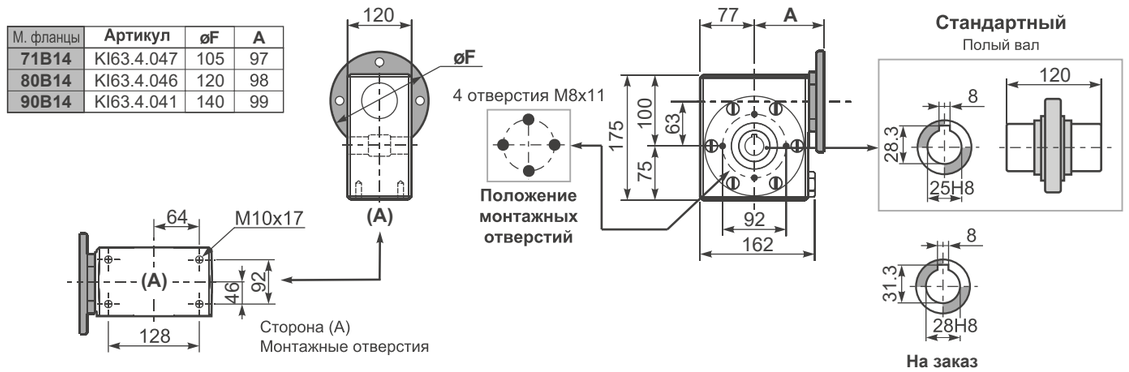

BI63UN... Модульная база

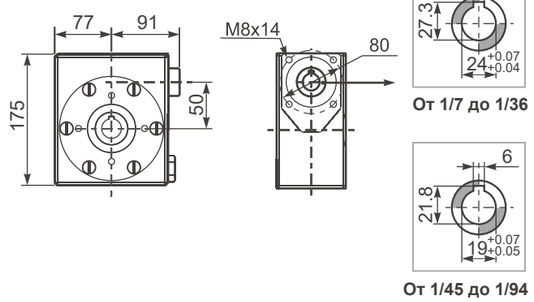

PI63FL... Выходной фланец

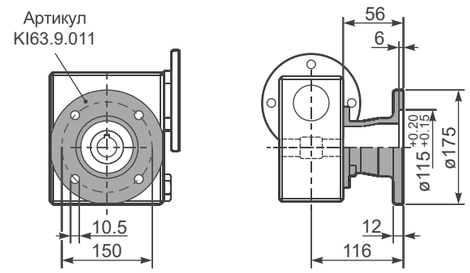

RI63UN... Входной вал

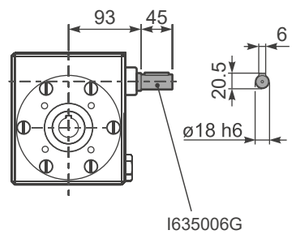

PI63BR... Реактивная штанга

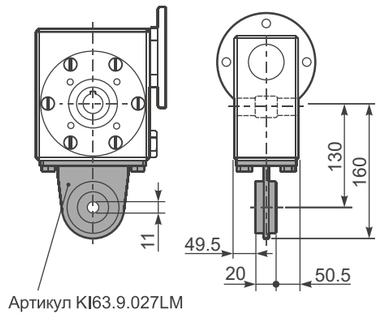

PI63. ...S... Односторонний выходной вал

Артикул KI63.0.209
Защитный колпачок (на заказ)

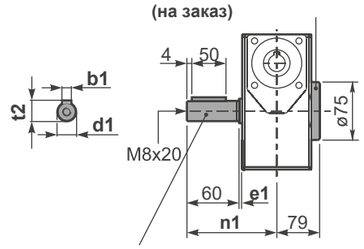

Артикул KI063.5.028
Артикул KI070.5.028 **На заказ**

	b1	e1	d1	n1	t2
Стандартный	8	3,2	$25^{-0,005}_{-0,020}$	121,9	28
На заказ	8	3,5	$28^{-0,005}_{-0,020}$	122,2	31

▪ БЫСТРЫЙ ВЫБОР

Входная скорость (n_1) = 1400 мин$^{-1}$

Скорость на выходном валу n_2 [мин$^{-1}$]	Передаточное число i	Мощность двигателя P_{1M} [кВт]	Крутящий момент на выходе M_{2M} [Нм]	Сервис-фактор f.s.	Номинал. мощность P_{1R} [кВт]	Номинал. крутящий момент M_{2R} [Нм]	Возможные моторные фланцы B5 D 80	Возможные моторные фланцы B5 E 90	Возможные моторные фланцы B14 U 100-112	Динамический КПД RD	Модуль зубчатого зацепления Mn [мм]	Код передаточного числа
200	**7**	4,0	168	1,5	6,1	257	B	B		88	4,23	01
140	**10**	4,0	218	1,3	5,2	284	B	B		80	4,2	02
100	**14**	3,0	223	1,4	4,1	305	B	B		78	4,5	03
70	**20**	2,2	237	1,2	2,7	294	B	B		79	3,4	04
64	**22**	2,2	258	1,1	2,5	294	B	B		78	3,1	05
50	**28**	2,2	315	1,1	2,4	347	B	B		75	4,7	06
37	**38**	1,5	276	1,2	1,8	336	B			71	3,5	07
30	**46**	1,5	320	1,0	1,5	326	B			68	3,1	08
27	**52**	1,1	258	1,1	1,2	289	B			66	2,7	09
21	**67**	1,1	327	0,9	0,97	289	B			65	2,1	10
18,9	**74**	0,75	220	1,2	0,91	268	B			58	1,9	11
14,6	**96**	0,55	191	1,3	0,70	242	B			53	1,5	12

Возможные моторные фланцы — B) В комплект поставки входит проставка — **B**) По заказу возможен комплект без проставки — C) Положение отверстий моторного фланца

Редукторы **I85** поставляются с залитым синтетическим маслом, обеспечивающим смазку на весь период эксплуатации редуктора. Информацию о положении монтажа V5-V6 вы сможете получить, обратившись в компанию.

Тип синтетического масла и рекомендованное количество приведены в таблице 1.

Возможные радиальные и осевые нагрузки редуктора приведены в таблице 2.

Стандартный — На заказ

B3	B6	B7	B8	V5	V6
1,40 Л	1,40 Л	1,70 Л	1,40 Л	1,40 Л	1,40 Л
AGIP Telium VSF 320			**SHELL** Omala S4 WE 320		

табл. 1

РАДИАЛЬНЫЕ И ОСЕВЫЕ НАГРУЗКИ

Выходной вал

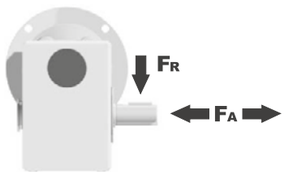

n_2 [мин$^{-1}$]	FA [N]	FR [N]
200	500	2500
15	580	2900
100	600	3000
75	700	3500
5	800	4000
25	1000	5000
15	1160	5800

Входной вал

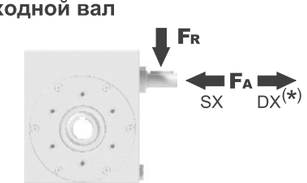

n_1 [мин$^{-1}$]	FA [N]	FR [N]
1400	160	809

*Большие осевые нагрузки по направлению DX запрещены.

табл. 2

Вес редуктора **23,3 кг**

PI85UN... Базовое исполнение

М. фланцы	Артикул	øF	A
80-90B5	KI85.4.042	200	118
100-112B14	KI85.4.041	160	127

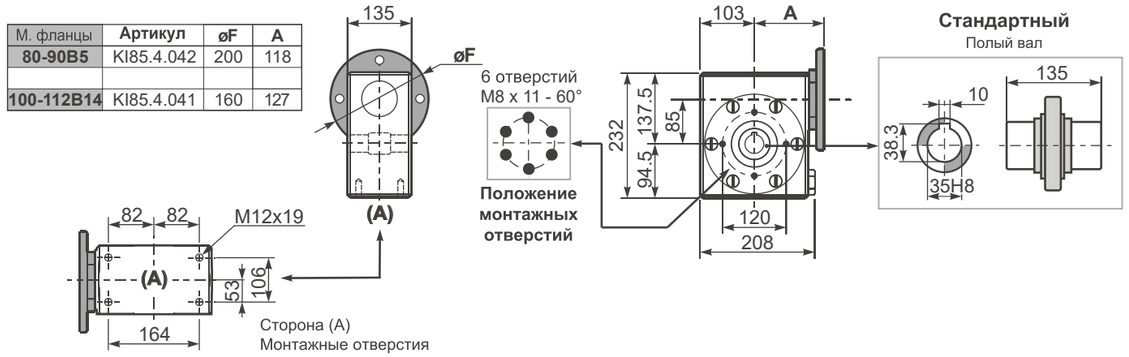

BI85UN... Модульная база

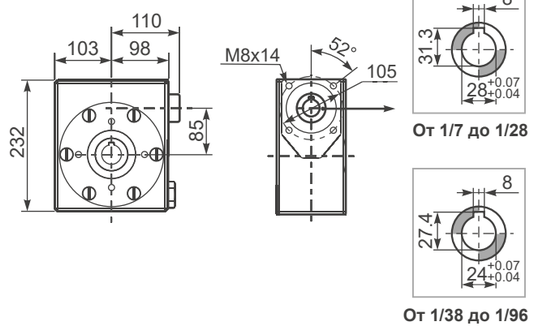

PI85FL... Выходной фланец

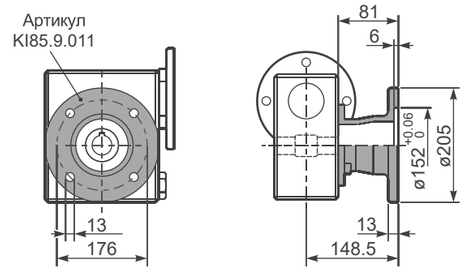

RI85UN... Входной вал

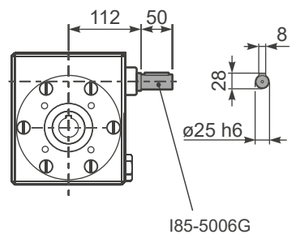

PI85BR... Реактивная штанга

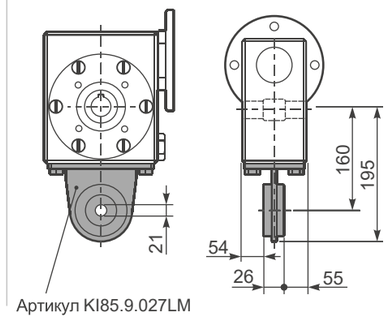

PI85. ...S... Односторонний выходной вал

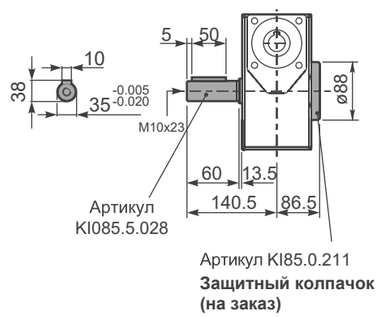

▪ БЫСТРЫЙ ВЫБОР

Скорость на выходном валу n_2 [мин$^{-1}$]	Передаточное число i	Мощность двигателя P_{1M} [кВт]	Крутящий момент на выходе M_{2M} [Нм]	Сервис-фактор f.s.	Номинал. мощность P_{1R} [кВт]	Номинал. крутящий момент M_{2R} [Нм]	Возможные моторные фланцы B5 D 80	Возможные моторные фланцы B5 E 90	Возможные моторные фланцы B14 U 100-112	Динамический КПД RD	Модуль зубчатого зацепления Mn [мм]	Код передаточного числа
200	**7**	4.0	168	2.9	**11.5**	**483**	B	B		88	5.5	01
140	**10**	4.0	235	2.2	**9.0**	**525**	B	B		86	5.4	02
88	**16**	4.0	358	1.5	**6.0**	**536**	B	B		82	5.3	03
70	**20**	4.0	447	1.2	**4.9**	**546**	B	B		82	4.5	04
61	**23**	3.0	377	1.4	**4.1**	**515**	B	B		80	3.9	05
47	**30**	3.0	467	1.4	**4.2**	**651**	B	B		76	5.6	06
37	**38**	3.0	583	1.1	**3.3**	**641**	B	B		75	4.7	07
31	**45**	2.2	493	1.2	**2.7**	**599**	B	B		73	4.0	08
26	**53**	2.2	557	1.1	**2.5**	**620**	B	B		70	3.5	09
22	**64**	1.5	452	1.2	**1.8**	**536**	B			69	2.9	10
16.7	**84**	1.1	410	1.2	**1.3**	**494**	B			65	2.2	11
14.1	**99**	1.1	446	1.1	**1.2**	**483**	B			60	1.9	12

Возможные моторные фланцы | B) **В комплект поставки входит проставка** | B) **По заказу возможен комплект без проставки** | C) **Положение отверстий моторного фланца**

Редукторы **I11** поставляются с залитым синтетическим маслом, обеспечивающим смазку на весь период эксплуатации редуктора. Информацию о положении монтажа V5-V6 вы сможете получить, обратившись в компанию.

Тип синтетического масла и рекомендованное количество приведены в таблице 1.

Возможные радиальные и осевые нагрузки редуктора приведены в таблице 2.

Стандартный | На заказ

B3	B6	B7	B8	V5	V6
3.50 Л	2.50 Л	2.50 Л	2.10 Л	1.60 Л	1.60 Л
AGIP Telium VSF 320			**SHELL** Omala S4 WE 320		

табл. 1

РАДИАЛЬНЫЕ И ОСЕВЫЕ НАГРУЗКИ

Выходной вал

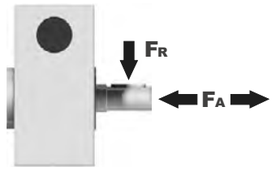

n_2 [мин$^{-1}$]	FA [N]	FR [N]
200	600	2900
150	700	3300
100	750	3600
75	800	4000
50	920	4600
25	1200	6000
15	1400	7000

Входной вал

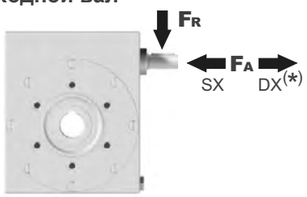

n_1 [мин$^{-1}$]	FA [N]	FR [N]
1400	228	1140

***Большие осевые нагрузки по направлению DX запрещены.**

табл. 2

Вес редуктора **38.5 кг**

PI11UN... Базовое исполнение

М. фланцы	Артикул	øF	A
80-90B5	KI85.4.042	200	137.5
100-112B14	KI85.4.041	160	135.5

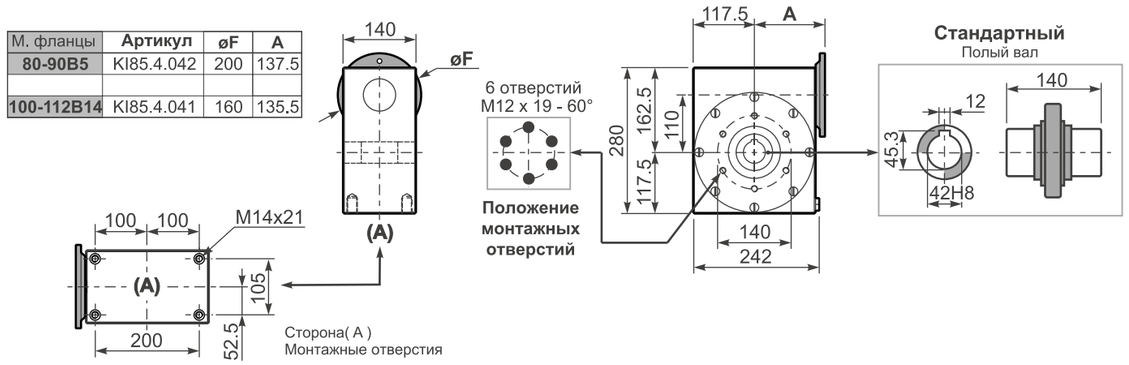

BI11UN... Модульная база

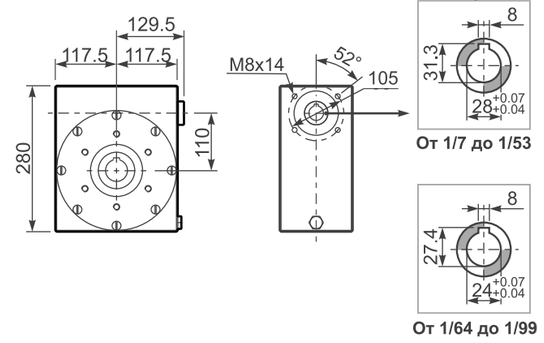

PI11BR... Реактивная штанга

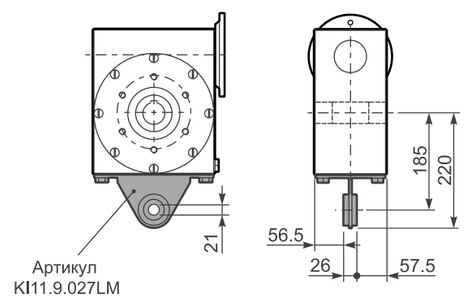

RI11UN... Входной вал

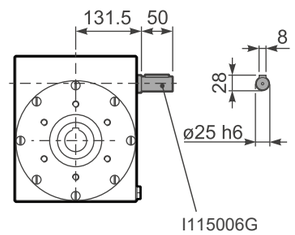

▪ БЫСТРЫЙ ВЫБОР

Входная скорость (n_1) = 1400 мин$^{-1}$

Скорость на выходном валу n_2 [мин$^{-1}$]	Передаточное число i	Мощность двигателя P_{1M} [кВт]	Крутящий момент на выходе M_{2M} [Нм]	Сервис-фактор f.s.	Номинал. мощность P_{1R} [кВт]	Номинал. крутящий момент M_{2R} [Нм]	Возможные моторные фланцы B5				Возможные моторные фланцы B14 Q 71	R 80	T 90		Выходной вал ø	Код передаточного числа
							-	-	-	-						
							-	-	-	-						
891	**1.57**	1.5	16	1.3	1.9	20					C	C		2844	стандартный ø19	01
493	**2.84**	1.5	28	1.2	1.8	35					C	C		1954		02
425	**3.29**	1.5	33	1.2	1.7	38					C	C		1756		03
362	**3.87**	1.5	39	1.0	1.5	40					C	C		1558		04
303	**4.62**	1.5	46	1.0	1.5	47					C	C		1360		05
222	**6.30**	1.1	46	1.0	1.1	46					C	C		1063		06
170	**8.22**	0.55	30	1.3	0.69	38					C	C		974		07
129	**10.86**	0.37	27	1.0	0.39	28					C	C		776		08

Для всех передаточных чисел динамический КПД равен **0.98**

Возможные моторные фланцы — B) В комплект поставки входит проставка — **B)** По заказу возможен комплект без проставки — C) Положение отверстий моторного фланца

Редукторы **411I** поставляются с залитым синтетическим маслом, обеспечивающим смазку на весь период эксплуатации редуктора.

Тип синтетического масла и рекомендованное количество приведены в таблице 1.

Возможные радиальные и осевые нагрузки редуктора приведены в таблице 2.

▪СМАЗКА 411I Количество масла 0.14 л

AGIP Telium VSF 320	**SHELL** Omala S4 WE 320

табл. 1

Выходной вал

$F_{eq} = F_R \cdot \frac{48.5}{X+28.5}$

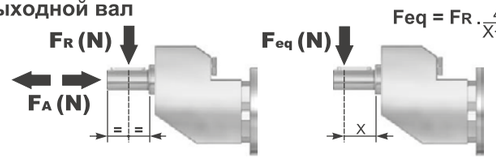

n_2	FA	FR	n_2	FA	FR	n_2	FA	FR
700	182	910	**400**	230	1150	**200**	290	1450
600	200	1000	**300**	250	1250	**140**	320	1600

табл. 2

P411I-**N**... Базовое исполнение

Вес редуктора	5.5 кг

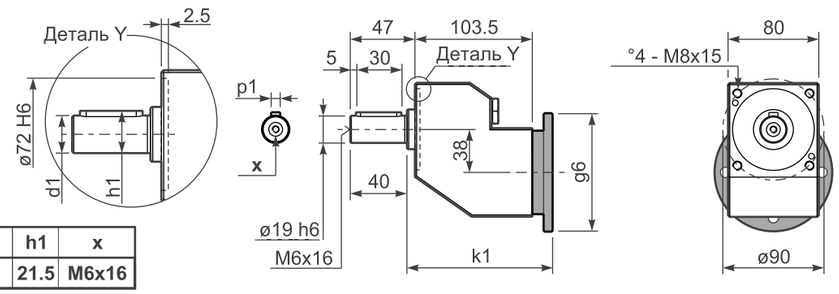

Выходной вал

	Вал - d1	p1	h1	x
Стандартный	ø 19x40	6	21.5	M6x16

P411I-**F**... Выходной фланец

Входной фланец

	k1	g6	Артикул
71 B14	128.5	105	KI63.4.047
80 B14	129.5	120	KI63.4.046
90 B14	130.5	140	KI63.4.041

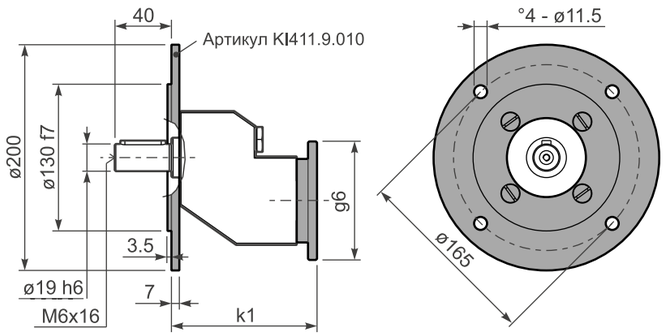

1) 230/400В - 50Гц трехфазный асинхронный индуктивный электродвигаетль
2) Изоляция класс F
3) Производительность S1
4) Класс защиты IP 55
5) Без покраски
6) Жесткий пластиковый кожух, защищающий выходной вал во время транспортировки

Электродвигатели метрического исполнения изготовлены из алюминия. На заказ возможны различные уровни защиты и покрытие 2 или 3 слоями антикоррозийной краской.

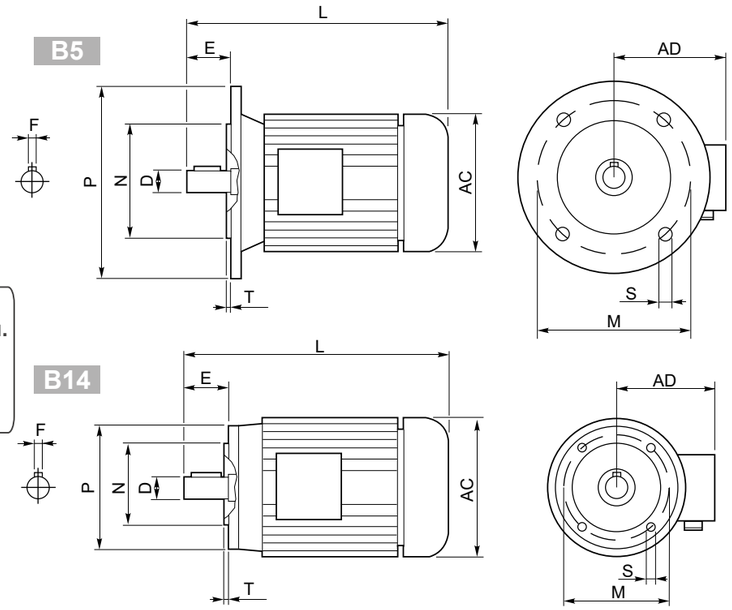

В зависимости от производителя наружные размеры могут отличаться.

	2 полюса кВт	Нм	A (400В)	4 полюса кВт	Нм	A (400В)	6 полюсов кВт	Нм	A (400В)	B5-B14 D	F	E	L	AC	AD	B5 N	M	P	S	T	B14 N	M	P	S	T	Кг
56 A	**0.09**	0.32	0.38	**0.06**	0.44	0.27	—	—	—	9	3	20	199	108	96	80	100	120	7	2.5	50	65	80	M5	2.5	2.7
56 B	**0.12**	0.42	0.46	**0.09**	0.67	0.37	—	—	—																	2.9
63 A	**0.18**	0.63	0.60	**0.12**	0.84	0.50	**0.09**	0.99	0.57	11	4	23	208	120	99	95	115	140	9.5	3	60	75	90	M5	2.5	3.8
63 B	**0.25**	0.87	0.76	**0.18**	1.30	0.69	**0.12**	1.32	0.74																	4.2
71 A	**0.37**	1.30	1.00	**0.25**	1.70	0.91	**0.18**	1.90	0.80	14	5	30	-	130	104	110	130	160	9.5	3.5	70	85	105	M6	2.5	5.9
71 B	**0.55**	1.90	1.54	**0.37**	2.52	1.14	**0.25**	2.72	1.10				255	141	107											6.5
80 A	**0.75**	2.60	1.85	**0.55**	3.77	1.51	**0.37**	3.84	1.18	19	6	40	296	159	127	130	165	200	11.5	3.5	80	100	120	M6	3	8.5
80 B	**1.1**	3.90	2.64	**0.75**	5.11	2.57	**0.55**	5.84	1.80																	10
90 S	**1.5**	5.00	3.31	**1.1**	7.45	2.78	**0.75**	7.92	2.32	24	8	50	-	170	135	130	165	200	11.5	3.5	95	115	140	M8	3	12.5
90 L	**2.2**	7.50	4.46	**1.5**	10.2	3.61	**1.1**	11.6	3.45				330													15
100 LA	**3.0**	10.0	6.28	**2.2**	14.8	5.07	**1.5**	15.4	3.88	28	8	60	-	190	148	180	215	250	13	4	110	130	160	M8	3.5	20
100 LB	—	—	—	**3.0**	20.1	6.66	—	—	—																	22
112 M	**4.0**	13.4	8.10	**4.0**	26.7	8.55	**2.2**	22.6	5.30				381	210	164											35
132 S	**5.5**	18.3	11.2	**5.5**	36.5	11.4	**3.0**	30.2	7.20	38	10	80	455	244	180	230	265	300	14	4	130	165	200	M10	4	41
	7.5	24.9	15.3																							51
132 M	—	—	—	**7.5**	49.4	15.0	**4.0**	40.0	9.13				500													51
				9	61.4	18.5																				
160 M	—	—	—	**11**	72	21.5	—	—	—	42	12	110	613	335	246	250	300	350	18	5	—	—	—	—	—	79.2
160 L	—	—	—	**15**	98	29	—	—	—				657													97.5
180 M	—	—	—	**18.5**	121	35.5	—	—	—	48	14	110	712	366	266	250	300	350	19	5	—	—	—	—	—	170
180 L	—	—	—	**22**	144	42	—	—	—																	
200 L	—	—	—	**30**	196	53	—	—	—	55	16	110	780	405	341	300	350	400	19	5	—	—	—	—	—	240
225 S	—	—	—	**37**	240	69	—	—	—	60	18	140	888	463	360	350	400	450	19	5	—	—	—	—	—	305
225 M	—	—	—	**45**	292	84	—	—	—																	310

По вопросам продаж и поддержки обращайтесь:

Алматы (727)345-47-04
Ангарск (3955)60-70-56
Архангельск (8182)63-90-72
Астрахань (8512)99-46-04
Барнаул (3852)73-04-60
Белгород (4722)40-23-64
Благовещенск (4162)22-76-07
Брянск (4832)59-03-52
Владивосток (423)249-28-31
Владикавказ (8672)28-90-48
Владимир (4922)49-43-18
Волгоград (844)278-03-48
Вологда (8172)26-41-59
Воронеж (473)204-51-73
Екатеринбург (343)384-55-89
Иваново (4932)77-34-06
Ижевск (3412)26-03-58
Иркутск (395)279-98-46
Казань (843)206-01-48
Калининград (4012)72-03-81
Калуга (4842)92-23-67
Кемерово (3842)65-04-62
Киров (8332)68-02-04
Коломна (4966)23-41-49
Кострома (4942)77-07-48
Краснодар (861)203-40-90
Красноярск (391)204-63-61
Курск (4712)77-13-04
Курган (3522)50-90-47
Липецк (4742)52-20-81
Магнитогорск (3519)55-03-13
Москва (495)268-04-70
Мурманск (8152)59-64-93
Набережные Челны (8552)20-53-41
Нижний Новгород (831)429-08-12
Новокузнецк (3843)20-46-81
Ноябрьск (3496)41-32-12
Новосибирск (383)227-86-73
Омск (3812)21-46-40
Орел (4862)44-53-42
Оренбург (3532)37-68-04
Пенза (8412)22-31-16
Петрозаводск (8142)55-98-37
Псков (8112)59-10-37
Пермь (342)205-81-47
Ростов-на-Дону (863)308-18-15
Рязань (4912)46-61-64
Самара (846)206-03-16
Санкт-Петербург (812)309-46-40
Саратов (845)249-38-78
Севастополь (8692)22-31-93
Саранск (8342)22-96-24
Симферополь (3652)67-13-56
Смоленск (4812)29-41-54
Сочи (862)225-72-31
Ставрополь (8652)20-65-13
Сургут (3462)77-98-35
Сыктывкар (8212)25-95-17
Тамбов (4752)50-40-97
Тверь (4822)63-31-35
Тольятти (8482)63-91-07
Томск (3822)98-41-53
Тула (4872)33-79-87
Тюмень (3452)66-21-18
Ульяновск (8422)24-23-59
Улан-Удэ (3012)59-97-51
Уфа (347)229-48-12
Хабаровск (4212)92-98-04
Чебоксары (8352)28-53-07
Челябинск (351)202-03-61
Череповец (8202)49-02-64
Чита (3022)38-34-83
Якутск (4112)23-90-97
Ярославль (4852)69-52-93

Россия +7(495)268-04-70
Казахстан +(727)345-47-04
Беларусь +(375)257-127-884
Узбекистан +998(71)205-18-59
Киргизия +996(312)96-26-47

эл.почта: iom@nt-rt.ru || сайт: https://inno.nt-rt.ru/